PREV4DIN Power repeater DIN-rail 4x 120W

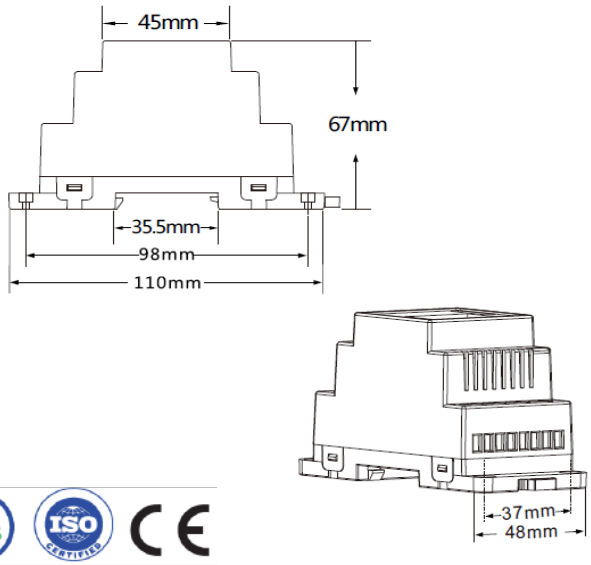

Artikel nummer	PREV4DIN

Referentie	PREV4DIN
Mono color	Ja
Bi-color	Ja
RGB	Ja
RGBW	Ja
RGB-CCT	Nee
Protocol	PWM
Voeding	12-36VDC
Uitgangen	4 kanalen
Vermogen	4x 5A (120W bij 24VDC)
Type	Constant Voltage
Dimrange	0 - 100%
PWM	750Hz
IP klasse	IP20
Afmetingen	110x48x67mm
Garantie	5 jaar